OPTIONS

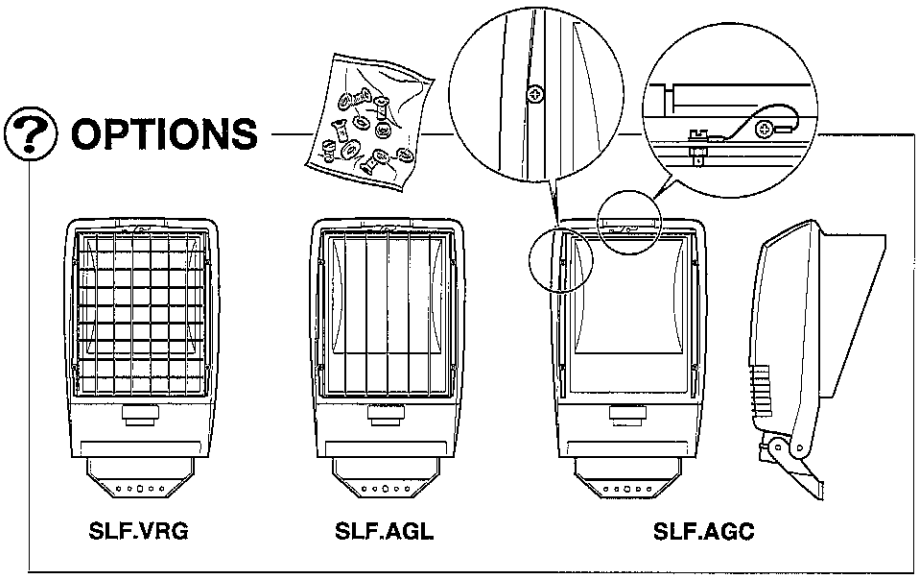



MOUNTING OPTIONS

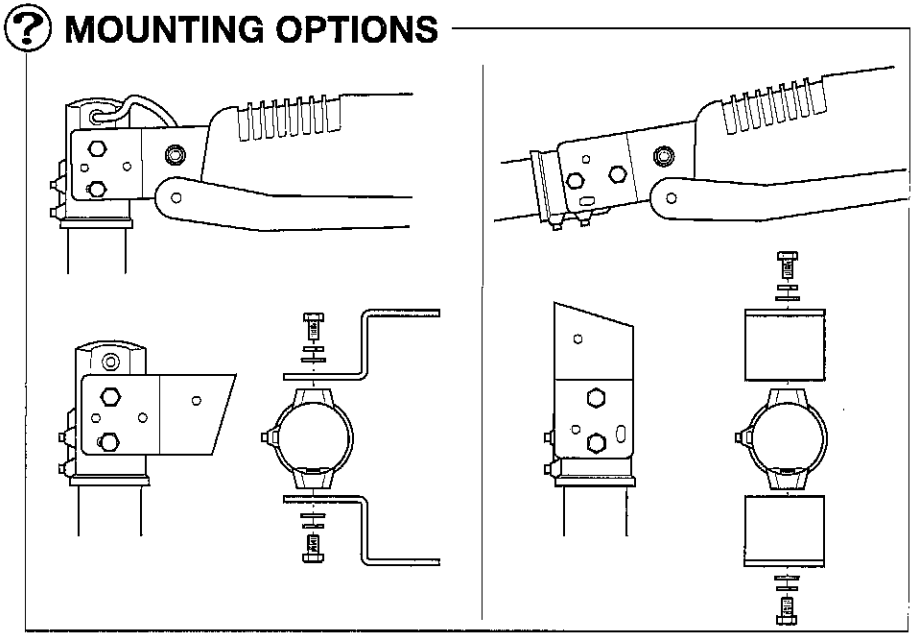

HOLOPHANE®
LEADER IN LIGHTING SOLUTIONS

An AcuityBrands Company

INSTALLATION INSTRUCTIONS
INSTALLATIONSANWEISUNGEN
GEBRUIKSAANWIJZING TEN BEHOEVE VAN DE INSTALLATIE
MONTERINGSANVISNING
MONTAGEINSTRUKTION
INSTRUKCJA MONTAZU
MONTÁZNÍ INSTRUKCE
ISTRUZIONE DI MONTAGGIO
INSTRUCCIONES DE INSTALACIÓN
INSTRUCTIONS D'INSTALLATION.

SEATTLE™

(GB) **SAFETY NOTICE**
READ INSTRUCTIONS CAREFULLY BEFORE INSTALLING THIS LUMINAIRE
The installation instructions supplied with this equipment are specifically designed to prevent equipment damage and the possibility of personal injury. It is an essential requirement that the installation procedures are followed strictly as illustrated, by suitably qualified personnel. Reference must be made to the lamp manufacturers instructions as provided with the lamp, whether the lamp is supplied by Holophane or not. Holophane will not be held liable for any damage or injury whatsoever resulting in faulty installation. This luminaire must be earthed.

(D) **ALLGEMEINE SICHERHEITSHINWEISE**
DIESE HINWEISE SIND VOR INSTALLATION EINER LEUCHTE SORGFÄLTIG DURCHZULESEN
Die mit diesem Produkt gelieferten Installationsanweisungen sind genau zu befolgen, um Schäden an Personen oder Sachen zu vermeiden. Alle Arbeiten müssen von hierfür ausreichend qualifiziertem Personal gemäß der Installationsanweisung durchgeführt werden. Die vom Lampenhersteller mit der Lampe gelieferten Answeisungen sind zu beachten und genau zu befolgen, ungeachtet der Tatsache, ob die Lampe von Holophane geliefert wird oder nicht. Holophane übernimmt keine Haftung für aufgrund unsachgemäßer Installation enstandene Personen- oder Sachschäden. Die Leuchte ist ordnungsgemäßer zu erden.

(NL) **VEILIGHEIDSVOORSCHRIFTEN**
GELIEVE DE INSTRUCTIES AANDACHTIG DOOR TE LEZEN ALVORENS HET ARMATUUR TE INSTALLEREN
De installatie-instructies die bij dit armatuur meegeleverd worden zijn speciaal ontwikkeld om beschadigingen en perrsoonlijke verwondingen te voorkomen. Het is noodzakelijk dat de installatie-instructies opgevolgd worden zoals ze zijn aangegeven op de bijlage. Tevens dienen ze te worden uitgevoerd door gekwalificeerd personeel. Voor de instructies met betrekking tot de lamp verwijzen wij u naar de gegevens vav de lampenleveranciers, ongeacht of de lamp wel of niet door Holophane is geleverd. Holophane houdt zich niet verantwoorddelijk voor schades of verwondingen onstaan door onjuiste installatue.Het armatuur moet geaard zijn.

(N) **SIKKERHETSINSTRUKS**
LES INSTRUKSJONENE NØYE FØR ARMATUREN INSTALLERES
Monteringsanvisningen som følger dette utstyr er spesielt utformet for å hindre skade på personer eller utstyr. Det er nødvendig at installasjonsprosedyren følges nøyaktig som det er beskrevet og av godkjent personell. Det vises til lampefabrikantens instrukser som følger lampen, uavhengig av om lampen leveres fra Holophane eller ikke. Holophane påtar
Seg ikke ansvar for skade som skyldes feil installasjon. Denne armaturen må jordes.

(S) **SÄKERHEISFÖRESKRIFTER**
LÄS INSTRUKTIONERNA NOGGRANNT FÖRE INSTALLATION AV DENNA ARMATUR
Montageansvisningarna till denna utrustning är speciellt utformade för att förhindra på utrustningen eller möjligheten av personkada. Det är ett oundgängligt krav att installationsföreskrifter noggrant följes som illusterat, av lämplig kvalifieerad personel. Uppmärksamhet mäste tas till lampfabrikantens instruktioner som medföljer lampan, vare sig lampan är levererad av Holophane kan inte strällas till ansvar för någom som helst orsakad av felaktig installation. Denna armatur mäste jordas.

(PL) **UWAGI BEZPIECZEŃSTWA**
PRZED PRZYSTAPIENIEM DO MONTAZU TEJ OPRAWY PROSIMY UWA NIE PRZECZYTAC TE INSTRUKCJE.
Instrukcja montazu dostarczona z tym produktem ma na celu zabezpieczyæ przed zniszczeniem produktu oraz przed mozliwooecia osobistego porazenia pradem. Szczególnie wazne jest aby postepowac zgodnie z zamieszczonymi ilustracjami obrazujacymi przebieg poprawnwego montazu przez odpowiednio wykwalifikowany personel. Jesli Holophane dostarcza lampy razem z oprawa nalezy postepowac zgodnie z instrukcja producenta lamp.Holophane nie ponosi zadnej odpowiedzialnoosci za uszkodzenie produktów oraz niebezpieczeństwo porazenia pradem w wyniku nieprzestrzegani powyzszej instrukcji. Ta oprawa musi byc uziemiona.

(CZ) **POZORNOST TÝKAJICÍ SE PRINCIPU BESPECNOSTÍ PRÁCE**
PRED MONTAZI SVÍTIDLE JE NUTNÉ DUKLADNÉ PRECTENI NÁVODU
Nevhodný postup pri montázi svitidla múze zpúsobit poskození a také úraz obsluhujicí osoby. Je nutno aby vsechny instalacní práce a obsluhu provádely osoby, ktere isov príslusné proskolené. Svítidlo je nutno uzemnit.

(IT) **MISURE DI SICUREZZE-**
LEGGETE L'ISTRUZIONE ATTENTAMENTE PRIMA DI MONTARE L'APPARECCHIATURA-
Non possiamo assumere nessuna responzabilità per danni causati a persone o cose se i lavori non sono eseguite alla perfezione- Tutti I lavori devono essere eseguite da persone adatto- L'apparecchiatura deve avere la messa a terra.

(H) **BIZTONSÁGI TÁJÉKOZTATÓ**
OLVASSA EL FIGYELMESEN A LÁMPA BESZERELÉSE ELOTT!
A készülékhez mellékelt szerelési utasítás a készülék megrongálódásának és a személyi sérülés megelozésének érdekét szolgálja. Elengedhetetlen követelmény, hogy a szerelési folyamatot szigorúan az illusztráció szerint, szakember végezze. A lámpához mellékelt, gyártóreszérol adott utasításokat mindenkor követni kell, függetlenül attól, hogy a lámpa vétele a Holophane-tol vagy egyéb helyrol történt. Holophane nem vállal semminemu felelosséget a hibás beszerelésbol fakadó kárért és/vagy személyi sérülésért. A lámpát földelni kell!

(ES) **ADVERTENCIA PARA SU SEGURIDAD**
LEA LAS INSTRUCCIONES CUIDADOSAMENTE ANTES DE INSTALAR ESTA LUMINARIA.
Las instrucciones de instalación proporcionadas con este equipo son especificamente diseñadas para prevenir los daños a las personas o cosas. Es requisito esencial que las instrucciones de instalación sean seguidas rigurosamente. Las instrucciones de instalación de la lámpara han de ser seguidas, tanto si la lámpara es suministrada por Holophane como si no.Holophane no se hace responsable de daños ocasionados a personas o cosas como consecuencia de una mala instalación. Esta luminaria tiene que ser conectada a tierra.

(F) **MESURES DE SÉCURITÉ**
AVANT D'INSTALLER CE LUMINAIRE, LIRE DES INSTRUCTIONS AVEC ATTENTION-
Les instructions d'installation fournies avec cet équipement sont spécifiquement destinées pour prévenir des dégats matériaux ou humains.
C'est une condition indispensable que les instructions d'installation soient suivies comme illustrées par du personnel compétent.
Nous devons nous référer aux instructions des fabricants de lampe, que la lampe soit fournie ou non par Holophane.
Holophane n'est pas responsable des dégats causés par une faute d'installation. Ce luminaire doît être relié à la terre.

A5112 ISO 9001
Holophane Europe Limited
Bond Avenue, Bletchley,
Milton Keynes, MK1 1JG, England.
Tel: +44 (0) 1908 649292
Fax: +44 (0) 1908 367618
E-mail: info@holophane.co.uk.
www.holophane.eu.com

Holophane is a registered trade mark of Holophane Europe Limited.
The Company reserves the right to change specifications without prior notification or public announcement.



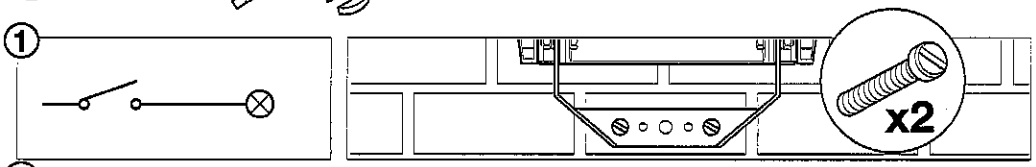

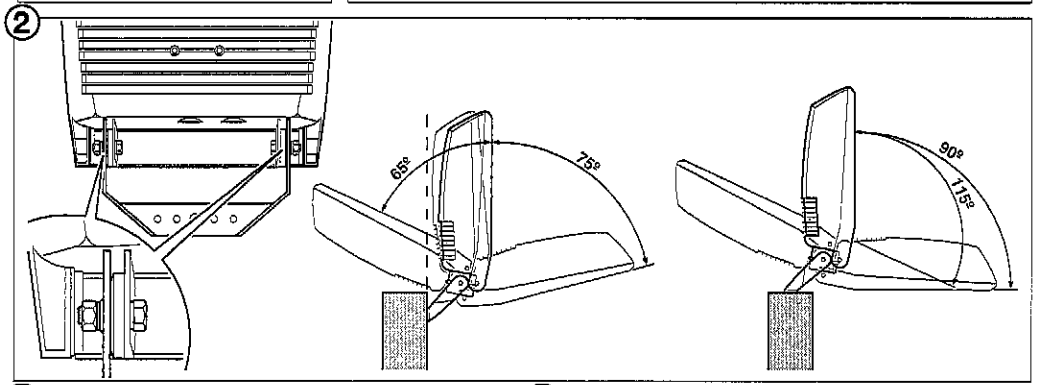

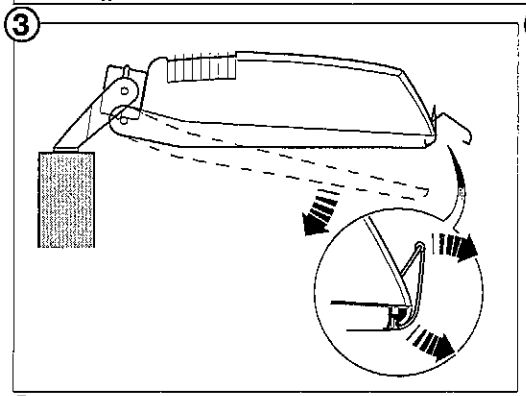

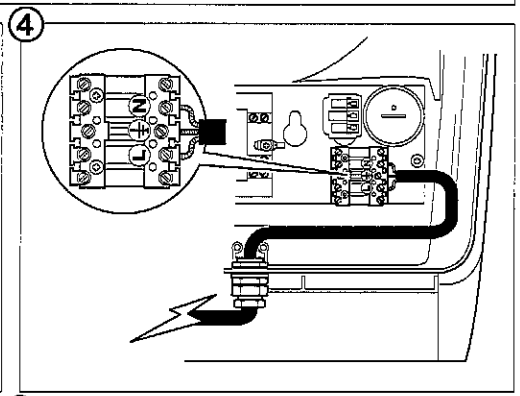

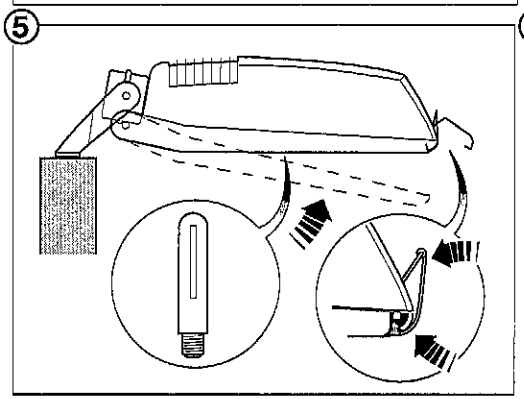

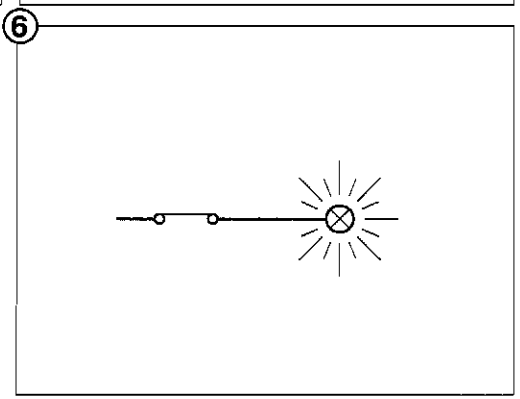

OPTIONS

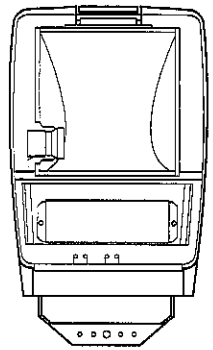

ASYMMETRIC REFLECTOR (AY60)

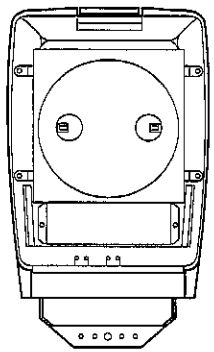

DOUBLE ENDED LAMP (.S)

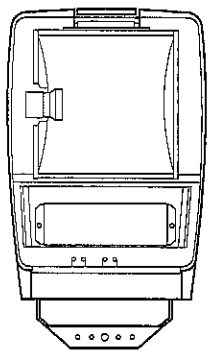

SYMMETRIC REFLECTOR (.NS .MS.WS)

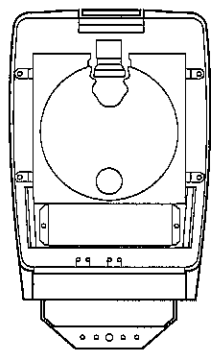

SYMMETRIC SPOT REFLECTOR (.S) SINGLE ENDED LAMP

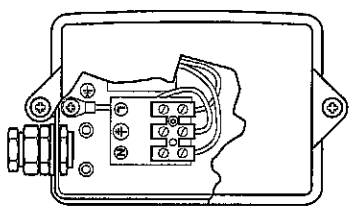

JUNCTION BOX (.JB)