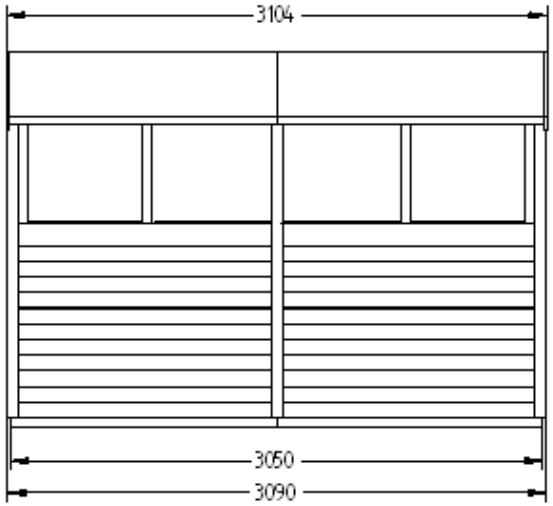
3104
3050
3090

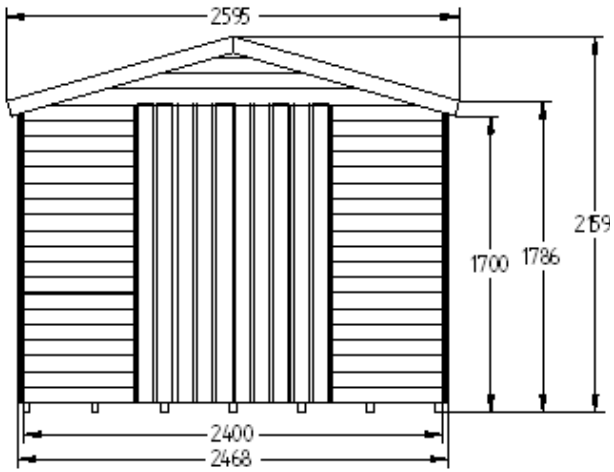
2595
1700
1786
2159
2400
2468

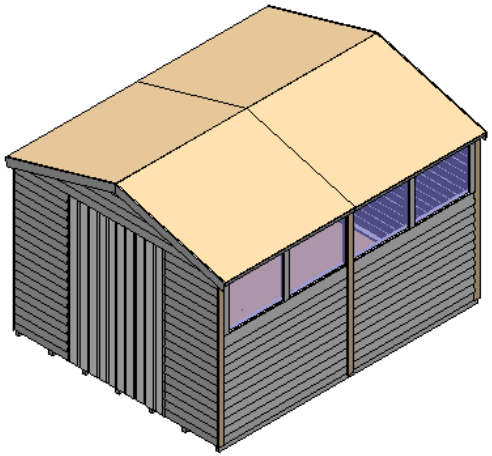

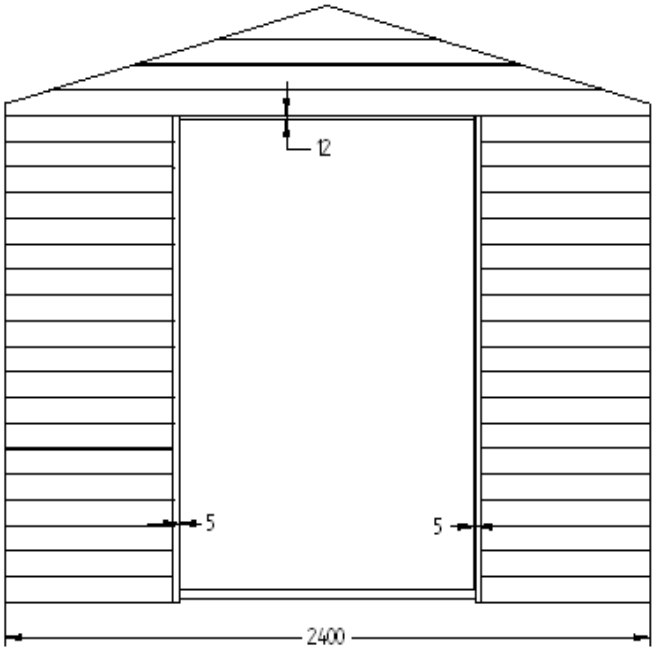
12
5
5
2400

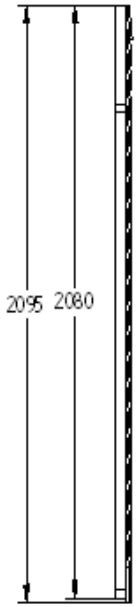
2095
2080

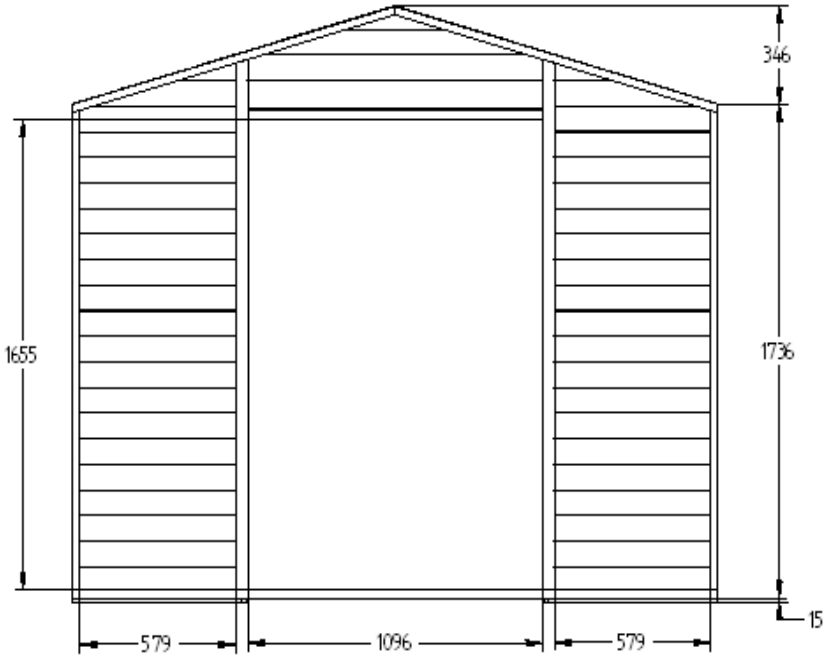
346
1655
1736
15
579
1096
579